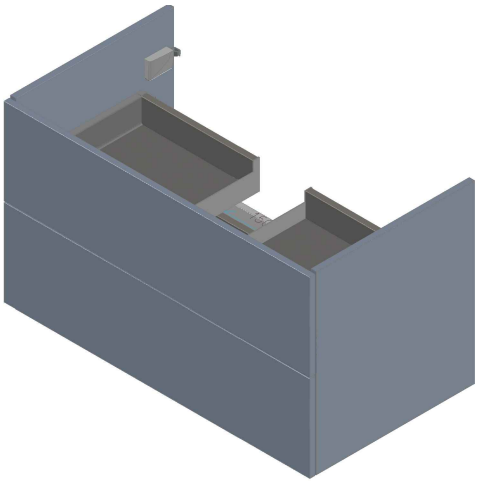

Ansicht 1 / 3D

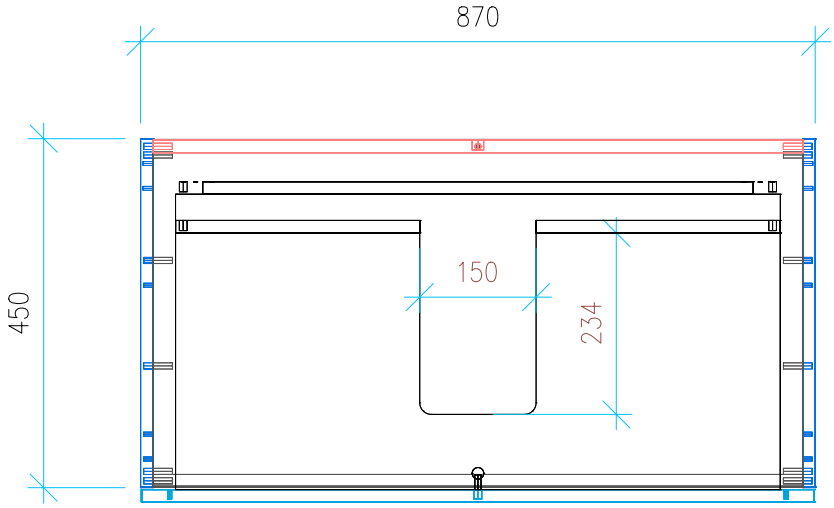

Ansicht 2 / Draufsicht

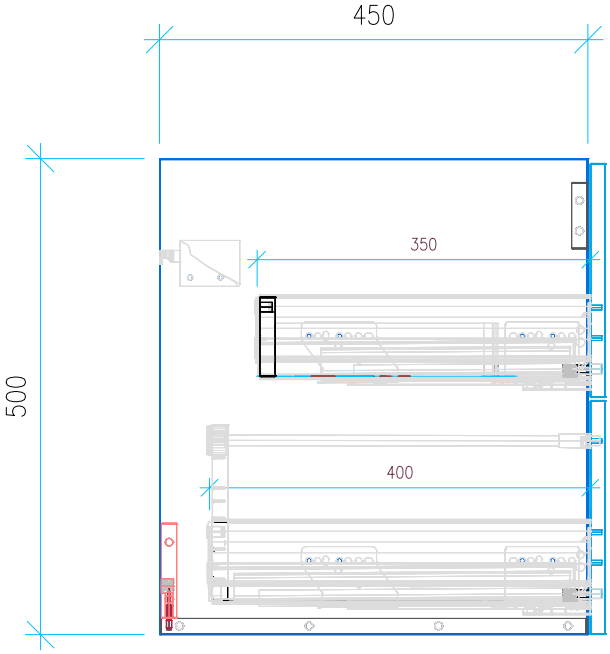

Ansicht 3 / Seitenansicht Links

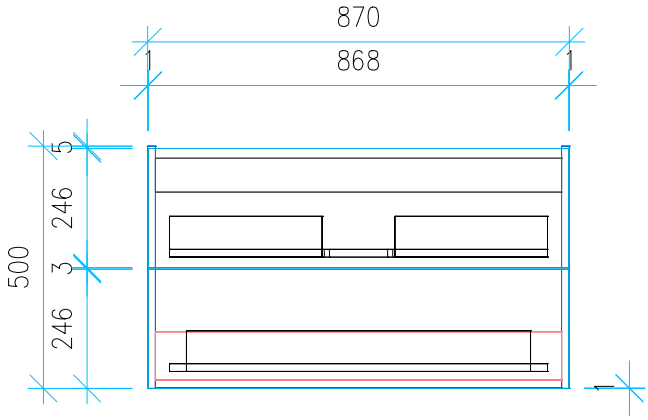

Ansicht 4 / Vorderansicht

Höhe 500 Breite 870 Tiefe 450	Erstellt 23.11.2022 Maße in mm Gewicht in kg intarbad®	Artikelname WTU_GEB_ACANTO_90_NP_PTO