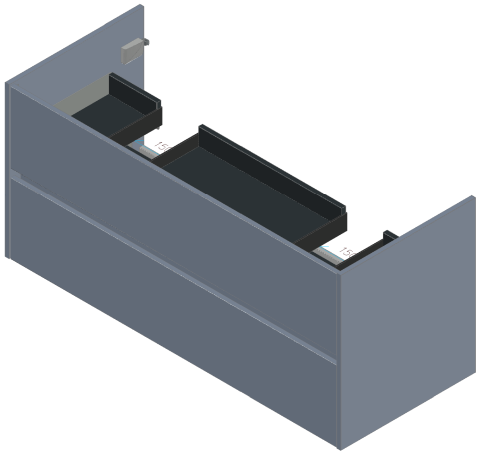

Ansicht 1 / 3D

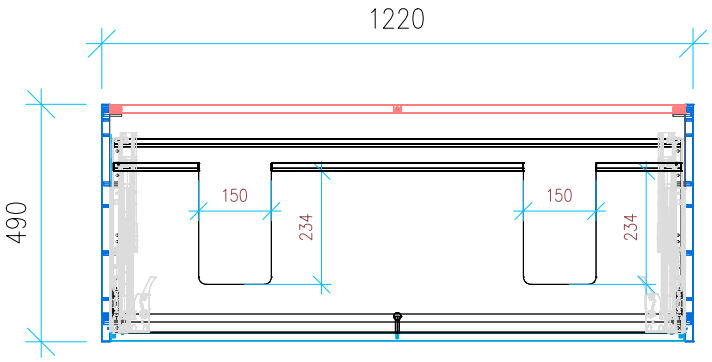

Ansicht 2 / Draufsicht

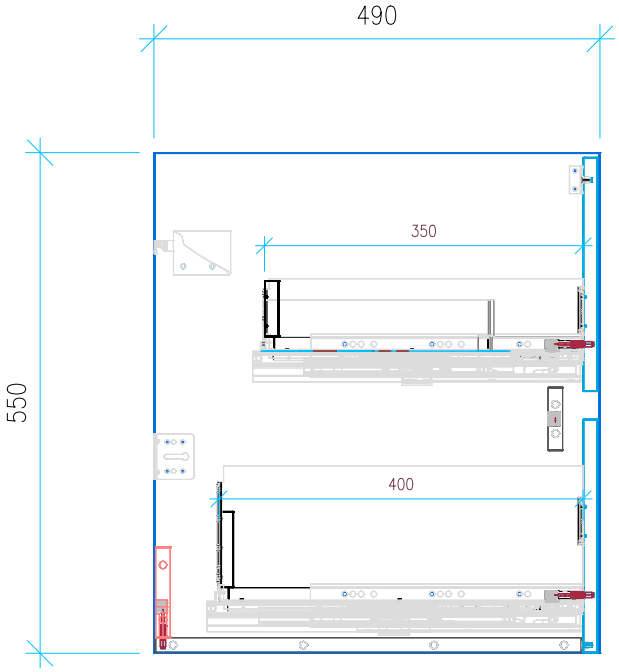

Ansicht 3 / Seitenansicht Links

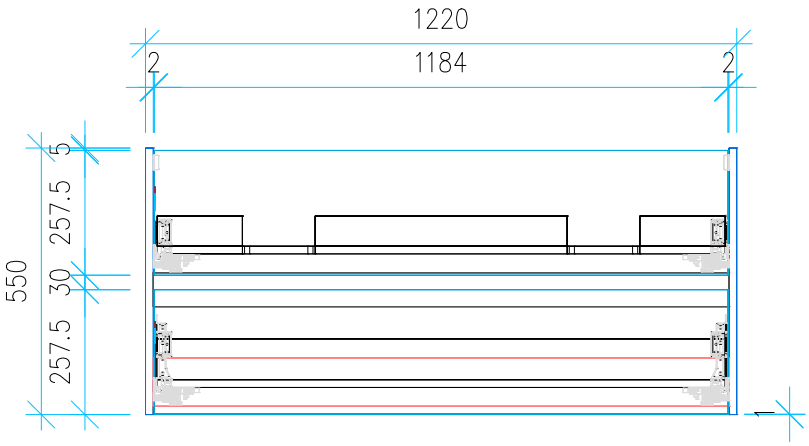

Ansicht 4 / Vorderansicht

Höhe 550 Breite 1220 Tiefe 490	Erstellt 20.11.2026 Maße in mm Gewicht in kg intarbad	Artikelname WTU_CAT_ZERO_125D_GMU