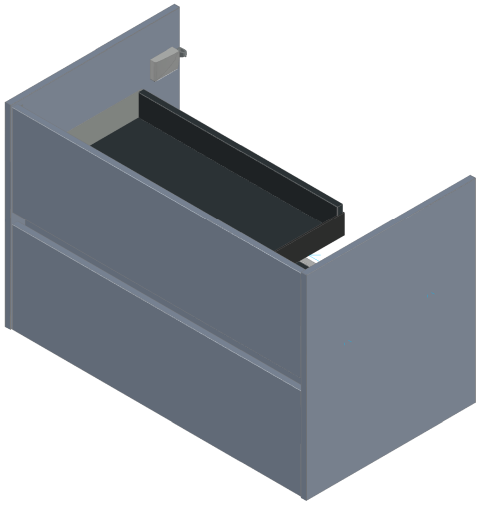

Ansicht 1 / 3D

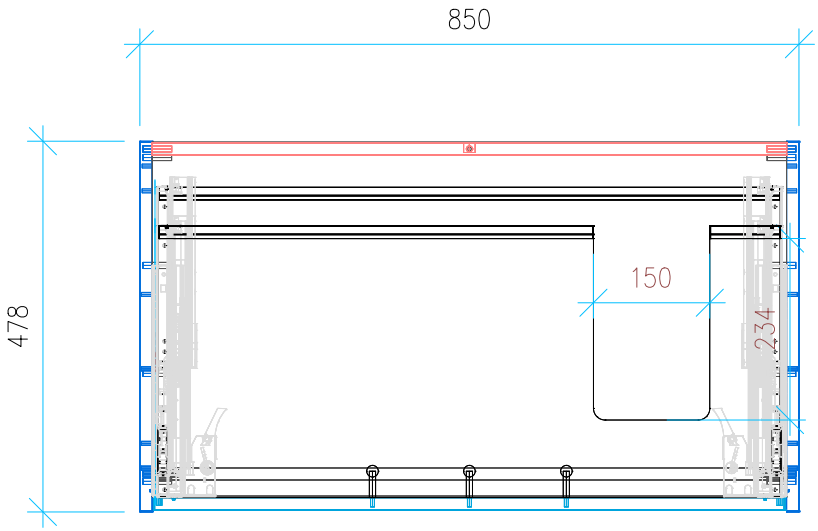

Ansicht 2 / Draufsicht

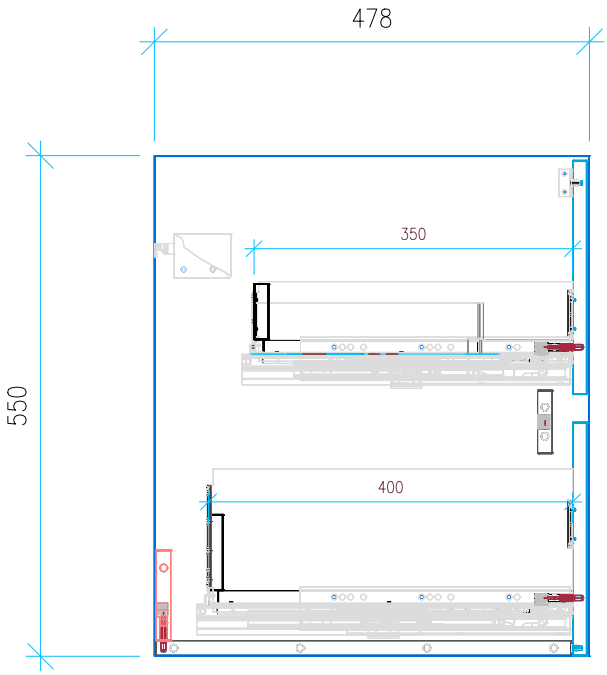

Ansicht 3 / Seitenansicht Links

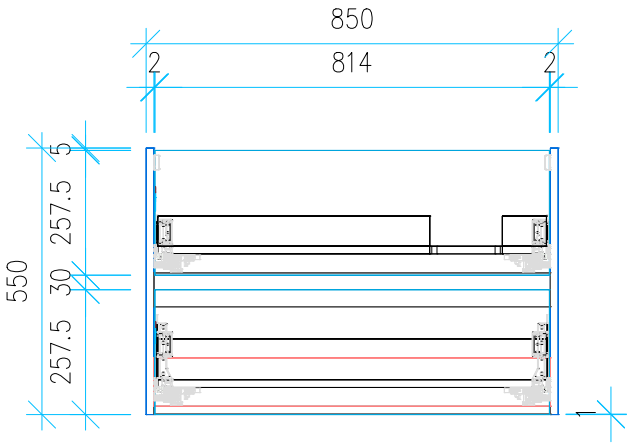

Ansicht 4 / Vorderansicht

Höhe 550 Breite 850 Tiefe 478	Erstellt 20.11.2026 Maße in mm Gewicht in kg intarbad	Artikelname WTU_GEB_CITTERIO_90R_GMU