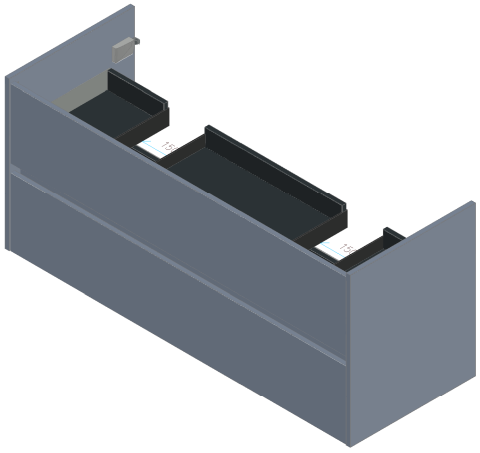

Ansicht 1 / 3D

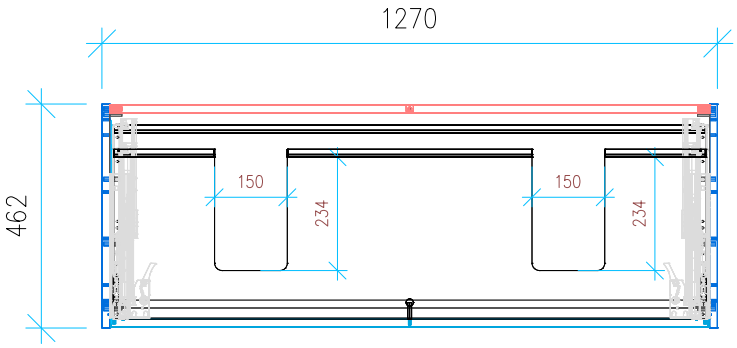

Ansicht 2 / Draufsicht

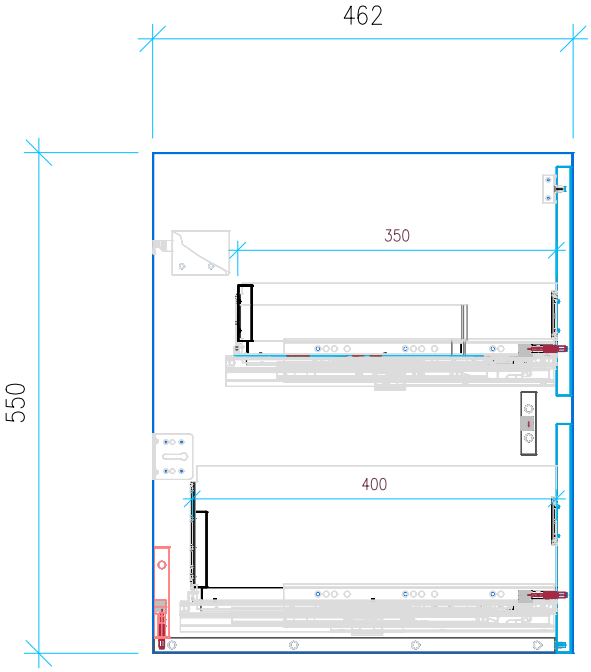

Ansicht 3 / Seitenansicht Links

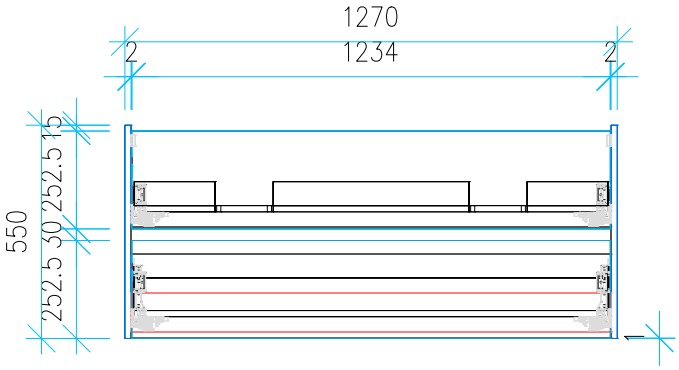

Ansicht 4 / Vorderansicht

Höhe 550 Breite 1270 Tiefe 462	Erstellt 31.07.2026 Maße in mm Gewicht in kg intarbad	Artikelname WTU_RUF_MYSTYLE2_0_131D_GMU